Ominaisuudet

Rotowind ilmaverhot pyöröoviin on suunniteltu sopimaan täydellisesti pyöröoven kaarevuuteen. Siksi voisi sanoa, että jokainen ilmaverho on ainutlaatuinen. Ne on asennettu huomaamattomasti pyöröoven yläpuolelle kahdessa mahdollisessa kokoonpanossa ja ne on yleensä maalattu samalla värillä kuin pyöröovi yhdistäen ne rakennuksen sisäiseen tai ulkoiseen estetiikkaan. Suunnittelemme myös ilmaverhot suurille pyöröoville.

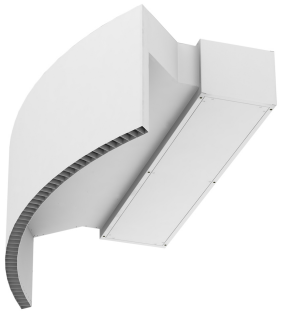

- Erityisesti suunniteltu asennettavaksi kaikentyyppisiin pyöröoviin. Kaksi mahdollista vaihtoehtoa räätälöidyillä mitoilla.
- Itsekantava kotelorakenne galvanoidusta teräslevystä, viimeistelty epoksipolyesteri maalauksella, valkoinen väri RAL 9016 vakiona.Muut värit tai ruostumaton teräs saatavilla pyynnöstä.
- Suuri hiottu imusäleikkö jatkuvan huollon välttämiseksi.
- Pyöreät anodisoidut alumiiniset ulostulosiivet, siiven muotoiset.
- Ulkoisen roottorimoottorin ohjaamat kaksoisimuputket keskipakoispuhalluksella ja alhainen melutaso. 5-vaiheinen valitsin.EC mallien puhaltimissa on hyvä hyötysuhde ja erittäin pieni kulutus.
- "P" malli vesilämmitteisellä käämillä."E" malli sähkösuojatuilla elementeillä, kolme vaihetta integroidulla säädöllä."A" mallissa ei ole lämmitystä, vain ilma.Valinnainen DX-käämi laajennus.
- Advanced Plug&Play control. Includes: Advanced PRO control with LCD display and integrated thermostat, door contact, 7m RJ11 cable and remote control. Optional: intelligent Clever Pro Control (automatic, programmable, ModBus for PKC, timer, etc.)

Tiedot

50Hz

Malli	Lämmittämätön								
	(m³/h)		(m)						(m³/h)
ROTO G 1000 A	-								
ROTO G 1500 A	-								
ROTO G 2000 A	-								
ROTO G 2500 A	-								
ROTO ECG 1000 A	-								
ROTO ECG 1500 A	-								
ROTO ECG 2000 A	-								
ROTO ECG 2500 A	-								

Malli	Sähkölämmitys							
	(m³/h)	(kW)	(m)	(kW)	(kW)	(kW)	(kW)	(m³/h)
ROTO G 1000 E	-							
ROTO G 1500 E	-							
ROTO G 2000 E	-							
ROTO G 2500 E	-							
ROTO ECG 1000 E	-							
ROTO ECG 1500 E	-							
ROTO ECG 2000 E	-							
ROTO ECG 2500 E	-							

Malli	Vesilämmitys								
	(m³/h)	(m)	(kW)	(kW)	(kW)	(kW)	(kW)	(kW)	(m³/h)
ROTO G 1000 P86	-								
ROTO G 1500 P86	-								

Malli	Vesilämmitys								
	(m³/h)	(m)	(kW)	(kW)	(kW)	(kW)	(kW)	(kW)	(m³/h)
ROTO G 2000 P86	-								
ROTO G 2500 P86	-								
ROTO ECG 1000 P86	-								
ROTO ECG 1500 P86	-								
ROTO ECG 2000 P86	-								
ROTO ECG 2500 P86	-								
ROTO G 1000 P64	-								
ROTO G 1500 P64	-								
ROTO G 2000 P64	-								
ROTO G 2500 P64	-								
ROTO ECG 1000 P64	-								
ROTO ECG 1500 P64	-								
ROTO ECG 2000 P64	-								
ROTO ECG 2500 P64	-								
ROTO G 1000 P54	-								
ROTO G 1500 P54	-								
ROTO G 2000 P54	-								
ROTO G 2500 P54	-								
ROTO ECG 1000 P54	-								
ROTO ECG 1500 P54	-								
ROTO ECG 2000 P54	-								
ROTO ECG 2500 P54	-								

60Hz

Malli	Lämmittämätön		
	(m³/h)	(m)	(m³/h)
ROTO G 1000 A 60Hz	0		
ROTO G 1500 A 60Hz	0		
ROTO G 2000 A 60Hz	0		
ROTO G 2500 A 60Hz	0		
ROTO ECG 1000 A	-		
ROTO ECG 1500 A	-		
ROTO ECG 2000 A	-		
ROTO ECG 2500 A	-		

Malli	Sähkölämmitys							
	(m³/h)	(kW)	(m)	(kW)	(kW)	(kW)	(kW)	(m³/h)
ROTO ECG 1000 E	-							
ROTO ECG 1500 E	-							
ROTO ECG 2000 E	-							
ROTO ECG 2500 E	-							

Malli	Vesilämmitys								
	(m³/h)	(m)	(kW)	(kW)	(kW)	(kW)	(kW)	(kW)	(m³/h)
ROTO ECG 1000 P86	-								
ROTO ECG 1500 P86	-								

Malli				Vesilämmitys					
	(m³/h)	(m)	(kW)	(kW)	(kW)	(kW)	(kW)	(kW)	(m³/h)
ROTO ECG 2000 P86	-								
ROTO ECG 2500 P86	-								
ROTO ECG 1000 P64	-								
ROTO ECG 1500 P64	-								
ROTO ECG 2000 P64	-								
ROTO ECG 2500 P64	-								
ROTO ECG 1000 P54	-								
ROTO ECG 1500 P54	-								
ROTO ECG 2000 P54	-								
ROTO ECG 2500 P54	-								
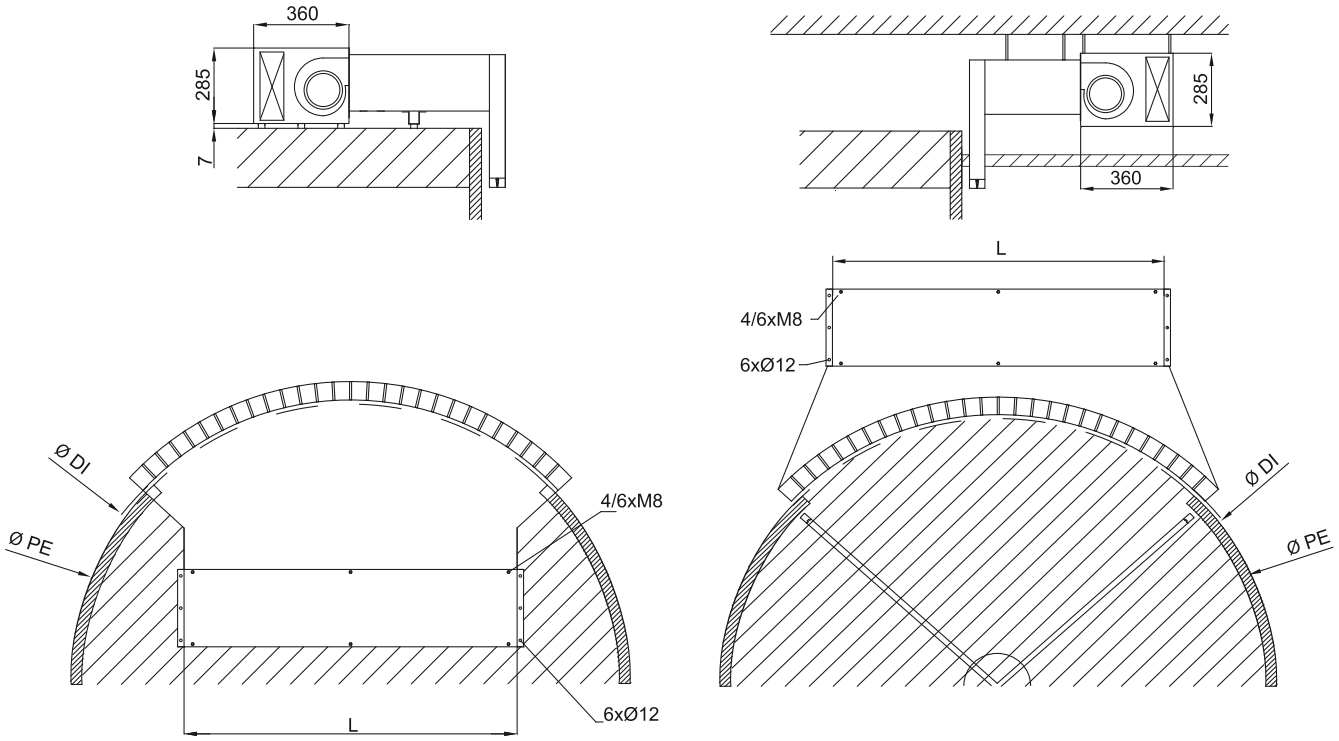
Mitat