DAM DX-DA| Ilmaverho lämpöpumpulle Daikin

Ominaisuudet



- Energiaa säästävä lämpöpumppuilmaverho: Jopa 70% säästö kustannuksiin ja CO2 päästöihin (lämmitystilassa).
- Itsekantava kotelorakenne galvanoidusta teräslevystä, viimeistelty epoksipolyesteri maalauksella, valkoinen väri RAL 9016 vakiona.Muut värit tai ruostumaton teräs saatavilla pyynnöstä.
- Mikro rei'itetty imusäleikkö, jossa on suodattimet ja se on helppo huoltaa.Sisältää sisäisen esisuodattimen.
- Anodisoidut alumiiniset poistosiivekkeet, siiven muotoiset, säädettävissä välillä 0º - 15º molempiin suuntiin.
- Ulkoisen roottorimoottorin ohjaamat kaksoisimuputket keskipakoispuhalluksella ja alhainen melutaso. 5-vaiheinen valitsin.EC mallien puhaltimissa on hyvä hyötysuhde ja erittäin pieni kulutus.
- Sisältää sisäisen esisuodattimen.
- Advanced Plug&Play control. Includes: Advanced PRO control with integrated LCD screen, door contact, 7m RJ11 cable and remote control. With integrated functions: door delay (configurable); operation, alarm and maintenance warning signals; and multiple digital inputs that modify the curtain's operation.
- Includes protective varnish for the electronic board and control.
- DX 1:1:
  Valmis kytkettäväksi DAIKIN Inverter ulkoilmalämpöpumppuun (R32), paisuntaventtiili ei tule mukana ja asiakkaan on se ostettava itse. Vaatii ilmaverhoa varten sopivan adapterin DAIKIN DX Interface KIT sekä ohjelmoitavaan ohjaukseen.
- DX VRV:
  Valmis kytkettäväksi DAIKIN VRV ulkoilmalämpöpumppuun (R410A), paisuntaventtiili ei tule mukana ja asiakkaan on se ostettava itse. Vaatii ilmaverhoa varten sopivan adapterin DAIKIN VRV Interface KIT sekä ohjelmoitavaan ohjaukseen.

Tiedot

50Hz

Lämpöpumppu - DX 1:1

Malli	(m³/h)	(m)
DAM ECM 1500 DX12-DA	5/8" - 3/8"	
DAM ECM 2000 DX16-DA	5/8" - 3/8"	
DAM ECM 2500 DX21-DA	3/4" - 3/8"	
DAM ECM 2500 DX24-DA	3/4" - 3/8"	
DAM ECM 3000 DX26-DA	3/4" - 3/8"	
DAM ECG 1000 DX10-DA	5/8" - 3/8"	
DAM ECG 1500 DX13-DA	5/8" - 3/8"	
DAM ECG 1500 DX15-DA	5/8" - 3/8"	
DAM ECG 2000 DX22-DA	3/4" - 3/8"	
DAM ECG 2500 DX25-DA	3/4" - 3/8"	
DAM ECG 2500 DX29-DA	7/8" - 1/2"	
DAM ECG 3000 DX34-DA	7/8" - 1/2"	

Lämpöpumppu - VRV

Malli	(m³/h)	(m)
DAM ECM 1000 VRV8-DA	5/8" - 3/8"	
DAM ECM 1500 VRV12-DA	5/8" - 3/8"	
DAM ECM 2000 VRV16-DA	5/8" - 3/8"	
DAM ECM 2000 VRV19-DA	3/4" - 3/8"	
DAM ECM 2500 VRV21-DA	3/4" - 3/8"	

Lämpöpumppu - VRV		
Malli	(m³/h)	(m)
DAM ECM 2500 VRV24-DA	3/4" - 3/8"	
DAM ECM 3000 VRV26-DA	3/4" - 3/8"	
DAM ECM 3000 VRV30-DA	7/8" - 3/8"	
DAM ECG 1000 VRV10-DA	5/8" - 3/8"	
DAM ECG 1500 VRV13-DA	5/8" - 3/8"	
DAM ECG 1500 VRV15-DA	5/8" - 3/8"	
DAM ECG 2000 VRV20-DA	3/4" - 3/8"	
DAM ECG 2000 VRV24-DA	3/4" - 3/8"	
DAM ECG 2500 VRV25-DA	3/4" - 3/8"	
DAM ECG 2500 VRV29-DA	7/8" - 3/8"	
DAM ECG 3000 VRV29-DA	7/8" - 3/8"	
DAM ECG 3000 VRV34-DA	7/8" - 3/8"	

60Hz

Lämpöpumppu - DX 1:1		
Malli	(m³/h)	(m)
DAM ECM 1500 DX12-DA	5/8" - 3/8"	
DAM ECM 2000 DX16-DA	5/8" - 3/8"	
DAM ECM 2500 DX21-DA	3/4" - 3/8"	
DAM ECM 2500 DX24-DA	3/4" - 3/8"	
DAM ECM 3000 DX26-DA	3/4" - 3/8"	
DAM ECG 1000 DX10-DA	5/8" - 3/8"	
DAM ECG 1500 DX13-DA	5/8" - 3/8"	
DAM ECG 1500 DX15-DA	5/8" - 3/8"	
DAM ECG 2000 DX22-DA	3/4" - 3/8"	
DAM ECG 2500 DX25-DA	3/4" - 3/8"	
DAM ECG 2500 DX29-DA	7/8" - 1/2"	
DAM ECG 3000 DX34-DA	7/8" - 1/2"	

Lämpöpumppu - VRV		
Malli	(m³/h)	(m)
DAM ECM 1000 VRV8-DA	5/8" - 3/8"	
DAM ECM 1500 VRV12-DA	5/8" - 3/8"	
DAM ECM 2000 VRV16-DA	5/8" - 3/8"	
DAM ECM 2000 VRV19-DA	3/4" - 3/8"	
DAM ECM 2500 VRV21-DA	3/4" - 3/8"	
DAM ECM 2500 VRV24-DA	3/4" - 3/8"	
DAM ECM 3000 VRV26-DA	3/4" - 3/8"	
DAM ECM 3000 VRV30-DA	7/8" - 3/8"	
DAM ECG 1000 VRV10-DA	5/8" - 3/8"	
DAM ECG 1500 VRV13-DA	5/8" - 3/8"	
DAM ECG 1500 VRV15-DA	5/8" - 3/8"	
DAM ECG 2000 VRV20-DA	3/4" - 3/8"	
DAM ECG 2000 VRV24-DA	3/4" - 3/8"	
DAM ECG 2500 VRV25-DA	3/4" - 3/8"	
DAM ECG 2500 VRV29-DA	7/8" - 3/8"	

Malli	Lämpöpumppu - VRV (m³/h)	(m)
DAM ECG 3000 VRV29-DA	7/8" - 3/8"	
DAM ECG 3000 VRV34-DA	7/8" - 3/8"	

Mitat

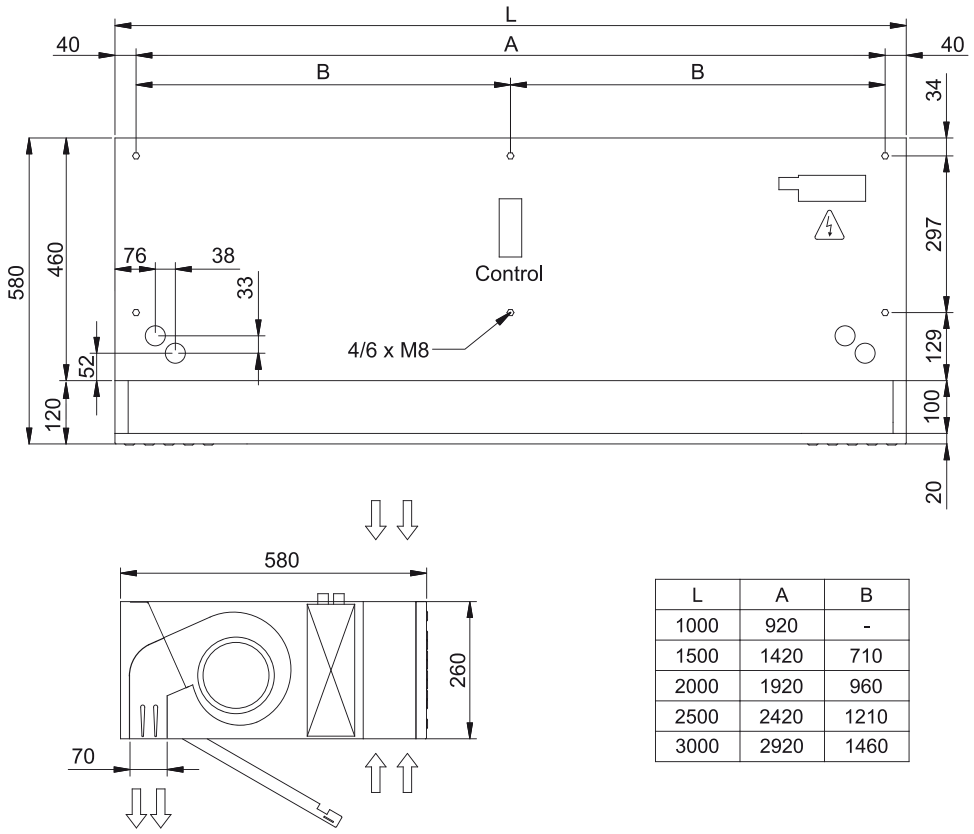

L	A	B
1000	920	-
1500	1420	710
2000	1920	960
2500	2420	1210
3000	2920	1460